第63回　富山県中学校総合選手権大会結果　バレーボール競技

期日：　令和7年7月12日・13日
会場：　黒部市総合体育センター・南砺市福野体育館

＜男子の部＞
１位　南砺市立吉江中学校
３位　黒部市立清明中学校

２位　庄川・平中学校
３位　かたかごクラブ

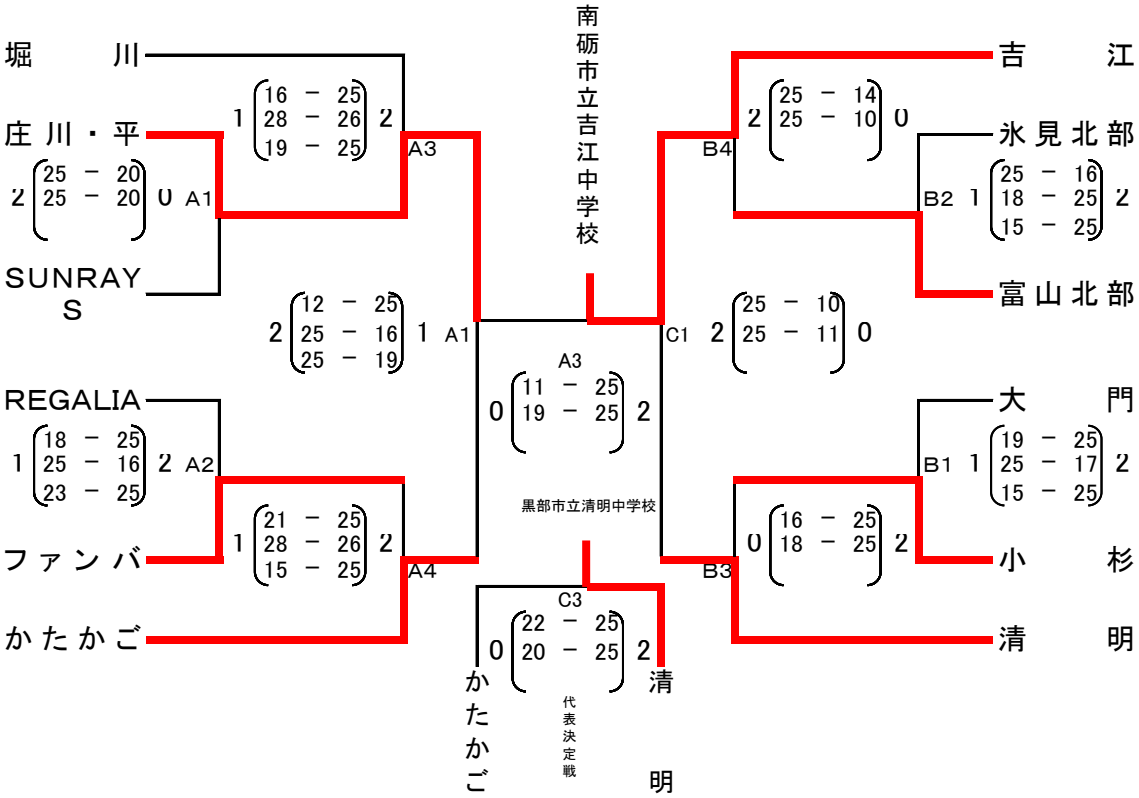

＜女子の部＞
１位　堀川wingsVC
３位　VC富山

２位　富山市立新庄中学校
３位　奥田JVC

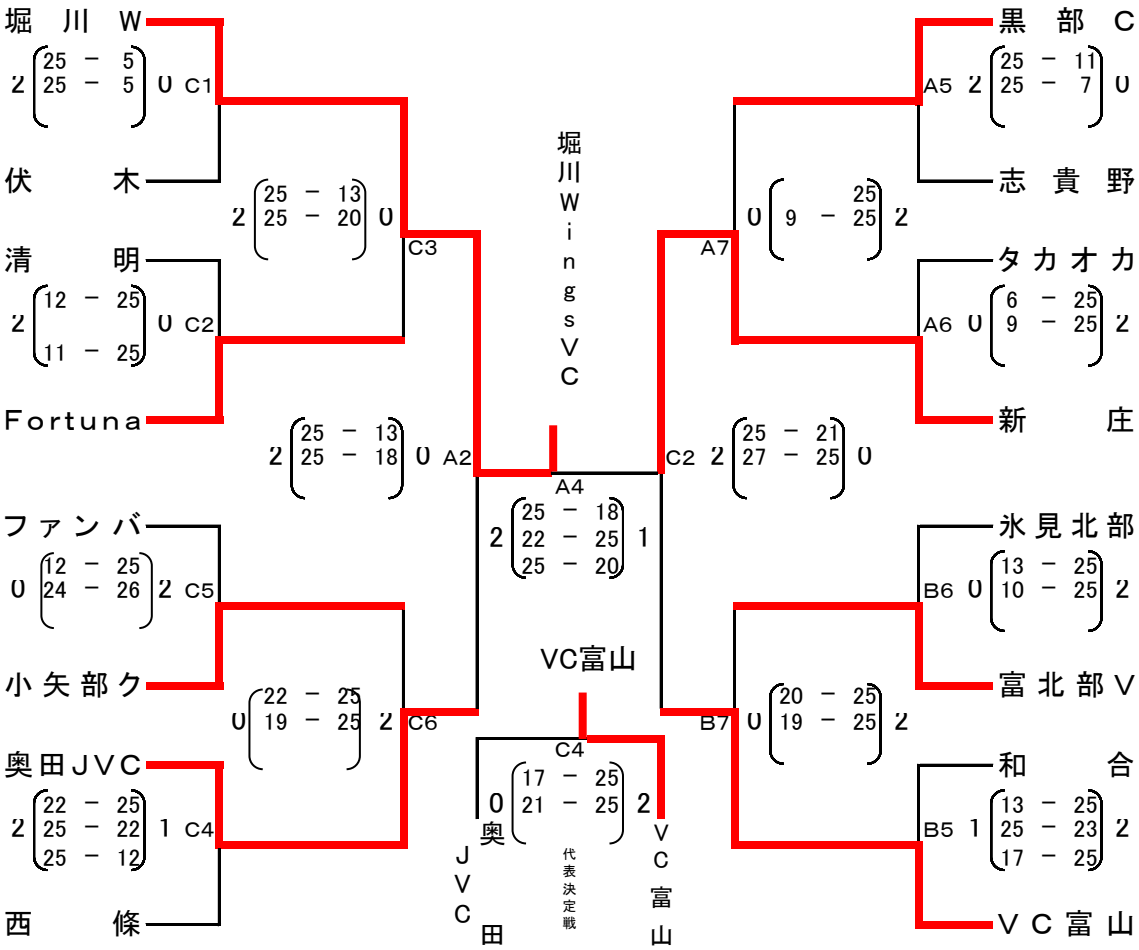

◎ベストマナー賞：男子　該当なし　　女子　堀川WingsVC、富山北部VC